SOLAR K

SOLAR K

3 CONCURSOS

135 EQUIPOS

25 AÑOS

INTRODUCCIÓN

TRES VIDAS

Denostado por los defensores de una imagen de la Bella Easo congelada en el tiempo de La Belle Époque, y defendido por los partidarios de un *aggiornamento* de la fisonomía de Donostia-San Sebastián acorde con su vocación de moderna capital cultural, el doble prisma de vidrio construido por el arquitecto **Rafael Moneo** en la desembocadura del Urumea se ha convertido en uno de los símbolos urbanos de la capital guipuzcoana.

Considerado uno de los principales trabajos de su autor, el **Centro Kursaal**, escenario de múltiples y variados eventos que tienen lugar tanto en el interior de sus conchas traslúcidas como en torno a ellas, supuso hace 20 años el último episodio del largo proceso de transformación urbana de uno de los enclaves más privilegiados de la ciudad que lo alberga.

Imaginemos el lugar original: Una ría, el Urumea, la ciudad vieja y el ensanche. Una playa, arenal o estuario, que poco a poco se va colonizando, una ciudad que ocupa el litoral, ganando espacio al mar. Finalmente, el avance de Gros construye un malecón y crea un límite, mirador frente al mar, La Zurriola, sugerente referencia a la relación del donostiarra con el mar (Zurriola = zur-ola = ontziola; astillero). El puente del Kursaal une entonces las dos ciudades y aparece nuestro solar.

Es un momento trascendental para la ciudad, a caballo entre los siglos XIX y XX, cuando se prepara para ser una importante capital y surge por tanto la necesidad de dotar a la ciudad de una serie de edificios públicos, basados en el destino de una emblemática ciudad balneario.

En 1922 se inaugura el **Casino Gran Kursaal**, construido por Lucas Alday según diseño de Víctor Eusa y Saturnino Ulargui, que modifica el proyecto de Auguste Bluysen, ganador del concurso convocado en 1916 cuyas obras se habían iniciado en 1918. Se trata de un ostentoso palacio que incluye un casino de juego, un restaurante, diversos salones y un teatro con capacidad para 859 espectadores. En 1924, la prohibición del juego decretada por Primo de Rivera obliga a buscar otros usos, llegando a albergar un cine, un garaje, una pista deportiva y un supermercado. Ninguno de ellos evita su lenta decadencia.

Se inicia entonces la tercera vida del Solar K. Decidido a principios de los años sesenta el derribo del antiguo edificio (que no llegará hasta 1973), se suceden los concursos de arquitectura para definir el nuevo inquilino del solar: **Euro Kursaal** (1964), **Nuevo Gran Kursaal** (1972) y **Centro Kursaal** (1989) son los títulos de los tres concursos que convocan, durante un periodo de 25 años, a más de un centenar de equipos de arquitectos para que formulen soluciones a un mismo problema. Algo único.

Arenal primero y casino después, el solar se ofrece ahora ajeno a la ciudad, tangente a la Zurriola, proa frente al mar. El horizonte, el mar, la espuma de las olas son ahora los referentes. Así lo entendieron muchas de las propuestas y así se enseña en la muestra, que narra visualmente la historia del **Solar K**.

INSTRUCCIONES DE USO

La exposición no es un relato histórico, una reconstrucción llena de datos y explicaciones de lo ocurrido en el solar que nos ocupa. Es, por el contrario, un recorrido visual y neutro por aquellas soluciones que diversos equipos de arquitectos han pensado para una situación tan singular como el Solar K. Por ello se propone una forma de ver la exposición, aunque podría ser otra; el visitante es libre de ver la exposición siguiendo su intuición.

El relato tiene dos caras:

Se propone una primera visión, que empieza por el final, por el edificio construido, el Kursaal de Rafael Moneo, expuesto en su contexto y frente a la ventana, incidiendo en la relación con el mar, con el horizonte. Después, el muro da soporte a una selección de 21 maquetas a escala 1/500, siguiendo un orden cronológico (y formal). Las maquetas aparecen liberadas de todo contexto, ajenas al lugar, situación o problemática particular. Limpias, blancas, abstractas. Se presentan como una secuencia de soluciones formales, escultóricas, a un mismo problema. Cerrando la secuencia se muestra el edificio que ocupó originalmente el solar.

Y un segundo recorrido. Tras el muro cada maqueta aparece con su referencia: alzado y planta en el lugar, a la misma escala y con la referencia del horizonte como guía. De este modo, el visitante podrá contextualizar y así entender las propuestas con otra perspectiva.

1964/1965

01
Jan Lubbic-Nycz,
Carlo Pelliccia,
William Zuk

02
R. Gandolfi, J. Lerner,
L. A. Ficinski, L. Forte,
J. M. Gandolfi, A. Assad

03
Luigi Carlo Daneri,
Bohdan Paczowski,
Benedetto Resio

04
A. Gomis, D. Cler,
E. Ciriani, L. Yvanes ,
M. Yung , H. Bier,
Ph. Salles

1972/1975

09
J. Buszkiewicz,
M. Borowiecka,
Z. Borowiecki,
E. Pruska-Buszkiewicz

10
W. Rzepka, Z. Pawelski,
A. Dzierzawski,
H. Swiergocka,
M. Winiarski

11
José Antonio Corrales,
Ramón Vázquez Molezún

1989/1999

16
Mario Botta

17
Norman Foster

18
Arata Isozaki

19
Juan Navarro Baldeweg

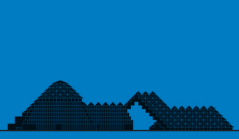

05
Roberto Puig,
Fernando Pulin

06
José Luis Belliure

07
Pedro María Aristegui,
Renato Severino

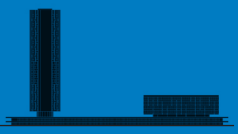

08
Jan Dobrowolski,
Krystyna Dobrowolski,
Jerzy Szanajca,
Aleksander Wlodarz

12
Francisco Javier
Sáenz de Oiza

13
R. Gandolfi, J. Lerner,
L. A. Ficinski, L. Forte,
J. M. Gandolfi, A. Assad

14
Carlos Sobrini,
Eugenio Aguinaga,
Luis Mingo,
Patricio Muñoz

15
Jose Antonio Corrales,
Luis Peña Ganchegui,
Ramón Vázquez
Molezún

20
Luis Peña Gachegui,
José Antonio Corrales,
Mateo Corrales

21
Rafael Moneo

1964/65

Concurso EuroKursaal

Año: 1964 (convocatoria) - 1965 (entrega y fallo)
Inscritos: 561
Propuestas: 122 propuestas
(70 internacionales y 52 nacionales)
Jurado: J. M. Elosegui (Alcalde), P. Vagó, E. N. Rogers, H. Siren, J. Cano Lasso, R. La Hoz, E. Chillida

Programa: Hotel de lujo, viviendas, apartamentos, garajes, cinematógrafo, piscina cubierta, sala de baños, oficinas, cafeterías, restaurantes, salón para expansiones deportivas, pista de patinaje, locales y galerías comerciales.

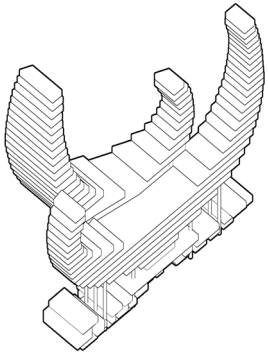

01

1965
Premio de Honor (primer clasificado)
Volumen: 231.926 m^3
Altura: 90 m
Área: 9.243 m^2
Autores: Jan Lubicz-Nycz (GBR), Carlo Pelliccia (ITA), William Zuk (USA)

El programa se distribuye en dos cuerpos escultóricos que, partiendo de una primera plataforma horizontal separada del suelo, se alzan plegándose sobre sí mismos, definiendo sendos perfiles escalonados en forma de U. El conjunto resulta horizontal, a pesar de cuadruplicar la altura de los vecinos edificios del ensanche de Gros.
La prensa de la época lo consideró "el proyecto más original de los presentados al concurso" describiéndolo como "unas formas flotantes cuya silueta recuerda el perfil de los gigantescos juncos chinos, (...) una obra monumental de características tan singulares, que constituirá un motivo de atracción mundial hacia San Sebastián" (ABC, 30-05-1965)

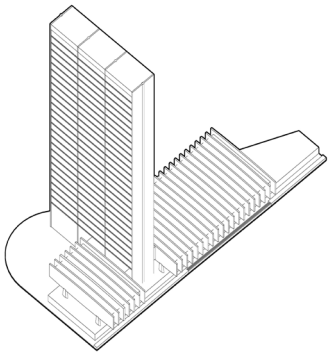

02

1965
2º Premio (exaequo)
Volumen: 184.438 m^3
Altura: 115 m
Área: 1.271 m^2
Autores: Roberto Luis Gandolfi, Jaime Lerner, Lubomir A. Ficinski Dunin, Luiz Forte Neto, Jose Maria Gandolfi, Anis Assad Abrao (BRA)

La solución concentra la mayor parte del programa en una gran torre prismática, que divide en dos el cuerpo horizontal que alberga la zona comercial. Esta se desarrolla elevada respecto al suelo, definiendo una gran cubierta sobre el espacio público que, dando continuidad a la acera, se desdobla en diversos niveles bajo el edificio, ofreciendo una relación permeable entre la ciudad y la costa.

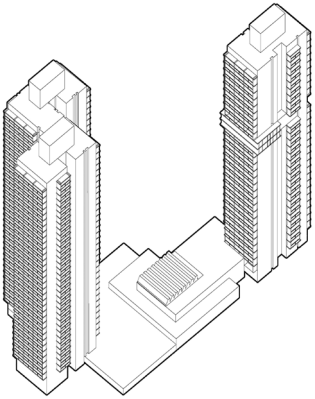

03

1965
2º Premio (exaequo)
Volumen: 233.390 m^3
Altura: 125 m
Área: 3.959 m^2
Autores: Luigi Carlo Daneri, Bohdan Paczowski, Benedetto Resio (ITA)

La propuesta se desarrolla en dos grandes volúmenes verticales, que albergan gran parte del programa, generando una primera línea que se enfrenta con fuerza al mar. Su arquitectura presenta una gran fuerza, bien resuelta en sus distintas partes y un uso austero de los medios expresivos. A pesar de ello, su gran volumen queda fuera de escala respecto al entorno que lo rodea, razón por la cual se desaconsejó su construcción.

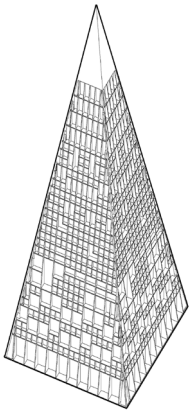

04

1965
3er Premio
Volumen: 234.366 m^3
Altura: 135 m
Área: 4.397 m^2
Autores: André Gomis (FRA), Danielle Cler (FRA), Enrique Ciriani (PER), Lucien Yvanes (FRA), Marc Yung (LUX), Helmut Bier (DEU), Philippe Salles (FRA)

El proyecto concentra la mayor parte del programa en una gran pirámide que consigue aligerar la pesadez del volumen edificado y a su vez crear un nuevo "símbolo" en la ciudad. El acertado tratamiento de las fachadas contribuye a crear una mayor impresión de ligereza. Las mayores objeciones que en su momento se hicieron al proyecto tuvieron que ver con las considerables zonas oscuras resultantes del gran volumen edificado. Por otro lado, la planta baja comercial y los sótanos destinados a garajes se mostraban insuficientemente desarrollados.

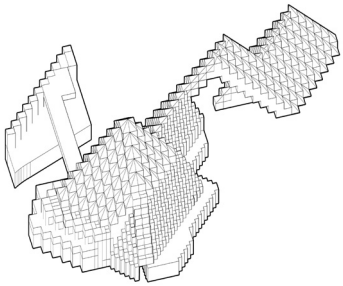

05

1965
Accésit
Volumen: 144.750 m^3
Altura: 42 m
Área: 7.781 m^2
Autores: Roberto Puig, Fernando Pulin (ESP)

Tomando como objetivo "la integración de las dos tendencias antitéticas de la arquitectura contemporánea: utilitarismo tecnicista y abstracismo formal" (Revista Arquitectura, Nº 78, Madrid 1965), la propuesta se basa en la agrupación de libre de elementos modulares, generando un único cuerpo de apariencia dinámica. Aunque de carácter poco urbano, dicho volumen se extiende hacia la playa, generando así un acercamiento al mar, una línea horizontal en contraste con el cuerpo principal.

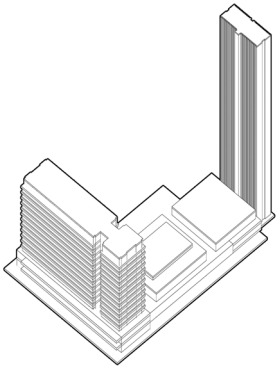

06

1965
Mención
Volumen: 339.621 m^3
Altura: 102 m
Área: 2.483 m^2
Autores: José Luis Benlliure (ESP/MEX)

Al igual que otras propuestas, el proyecto de Benlliure define un cuerpo horizontal (en esta ocasión dividido a su vez en dos) a lo largo de la avenida, con una torre principal y otra secundaria en ambos extremos como elementos de contrapunto. La torre principal, con 32 plantas de altura y forma rectangular en su planta, vuelve a ser el principal acento del proyecto en el paisaje de la ciudad. Dicha torre, aparentemente destinada a un uso terciario, se divide a su vez en dos cuerpos idénticos casi cuadrados mediante un núcleo de comunicaciones situado en el centro. La segunda torre, de 15 plantas y una planta rectangular con un acentuado eje longitudinal, está destinada al uso de vivienda y hotel.

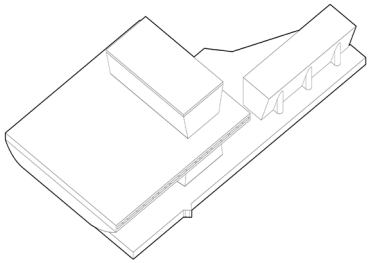

07

1965
Mención
Volumen: 76.800 m^3
Altura: 38 m
Área: 8.568 m^2
Autores: Pedro María Aristegui (ESP), Renato Severino (ITA)

La propuesta se extiende siguiendo los límites del Solar K, alzándose como si de un "transatlántico" atracado en la playa se tratara. Se compone de diferentes elementos geométricos que se anexionan dando forma a la máquina con figuración náutica. Los espacios más públicos se ubican en el volumen inferior, que se retrasa respecto de la línea de fachada otorgando así una apariencia más liviana a los cuerpos superiores. Una torre central, de estética náutica, conecta esta planta inferior con la superior, otra línea horizontal que se alza retirada hacia uno de los laterales. La presencia de muros cortina hace el edificio más permeable, cambiando esta opacidad en cada volumen.

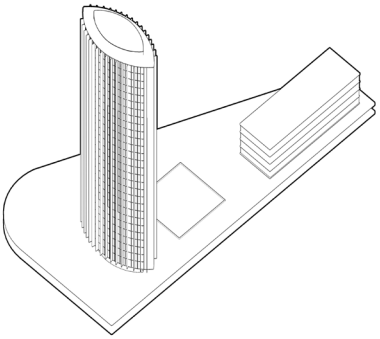

08

1965
Mención
Volumen: 169.265 m^3
Altura: 95 m
Área: 764 m^2
Autores: Jan Dobrowolski, Krystyna Dobrowolski, Jerzy Szanajca, Aleksander Wlodarz (POL)

De nuevo una propuesta basada en un esquema que combina una pieza con una destacada horizontalidad (de la que emerge un cuerpo de 5 plantas), y una esbelta torre como contrapeso, y a su vez referencia en el paisaje urbano. En esta ocasión, la torre presenta una planta con cierta forma ovalada (con dos aristas en sus extremos) y un núcleo de comunicaciones en su parte central. La fachada se compone mediante lamas verticales donde, debido a su disposición radial, cada una de ellas presenta una luz y una sombra únicas, con un evidente dinamismo a lo largo del día.

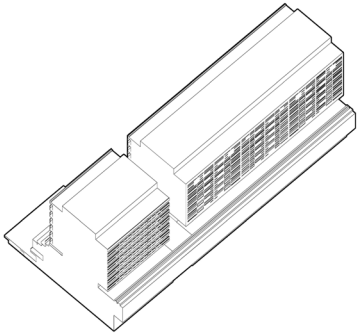

09

1965
Mención
Volumen: 247.396 m^3
Altura: 37 m
Área: 7.540 m^2
Autores: Jerzy Buszkiewicz (POL), Magdalena Borowiecka (GBR), Zygmunt Borowiecki (GBR), Ewa Pruska-Buszkiewicz (POL)

La solución parte de dos volúmenes principales de forma longitudinal, unidos en su base por una plataforma horizontal, que, por un lado, genera una calle comercial cubierta y por el otro, se integra con el entorno de forma escalonada, albergando en su inferior las terrazas. Dicha forma de alzar el edificio genera una transición desde el paseo circundante hasta las torres, albergando en su interior las viviendas, que se sitúan casi flotando sobre el mar.

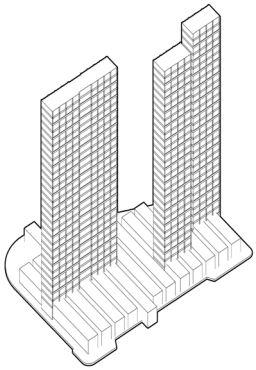

10

1965
Mención
Volumen: 207.450 m^3
Altura: 97 m
Área: 1.380 m^2
Autores: Wieslaw Rzepka, Zbigniew Pawelski, Andrzej Dzierzawski, Halina Swiergocka, Maciej Winiarski (POL)

El proyecto del equipo polaco muestra un cuerpo bajo a modo de zócalo, compuesto por la repetición de una misma pieza perpendicular a la avenida, sustentada sobre “pilotis”, que participa sobre la avenida con un marcado ritmo continuo. Sobre esta base se alzan tres esbeltas torres, de planta rectangular y eje longitudinal perpendicular a las piezas que conforman el zócalo; dos de ellas idénticas y una tercera doble. Las torres aisladas están destinadas al uso de vivienda. El núcleo de comunicaciones situado hacia la avenida permite que las viviendas queden orientadas hacia el mar. De la misma manera sucede en la torre doble (uso hotelero), donde los pasillos situados en la fachada sur permiten la ubicación de las habitaciones hacia el mar.

1972/75

Concurso Gran Kursaal

Año: 1972 (convocatoria restringida) - 1973 (entrega y fallo) - 1975 (desarrollo del proyecto)
Equipos invitados: A. Vázquez de Castro y J. L. Íñiguez de Onzoño; C. Sobrini, E. Aguinaga, L. Mingo y P. Muñoz; F. J. Sáenz de Oíza; L. Gutiérrez Soto; J. A. Corrales y R. Vázquez Molezún; L. Forte, L. Ficinski, R. Gandolfi y J. Lerner
Propuestas: 6 (1 internacional, 5 nacionales)
Jurado: José Antonio Coderch de Sentmenat

Programa: Hotel de lujo, viviendas, apartamentos, garajes, sala de convenciones, piscina, gimnasio, oficinas, restaurante y snack-bar.

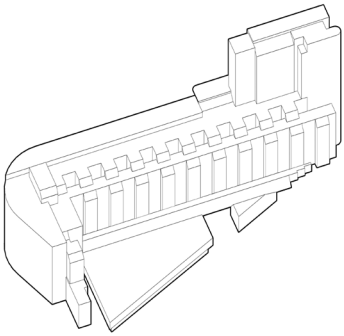

11

1973
Ganador (primer clasificado)
Volumen: 166.454 m^3
Altura: 43 m
Área: 8.663 m^2
Autores: José Antonio Corrales , Ramón Vázquez Molezún (ESP)

La propuesta presentada por los arquitectos Corrales y Molezún opta por una edificación abierta hacia la avenida que recorre el perímetro del solar del lado del mar. Dicha edificación, donde se organizan las viviendas, asciende ligeramente hacia su extremo oriental, punto en el que se alza la torre (el hotel), como referencia principal del proyecto en el paisaje. Las viviendas están dispuestas en dos hileras y doce plantas de altura, unas orientadas hacia el mar y las otras hacia el sur, a razón de 4 viviendas por núcleo de comunicaciones y planta. El triángulo de la parcela liberado y abierto a la avenida se destina a albergar las oficinas, la piscina y un cine teatro; todo ello organizado en dos plantas de altura.

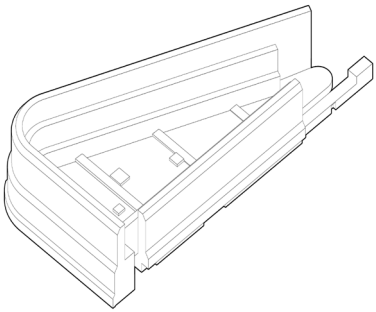

12

1973
2º clasificado
Volumen: 127.219 m^3
Altura: 36 m
Área: 7.567 m^2
Autores: Francisco Javier Sáenz de Oíza (ESP)

La intervención se plantea como una gran plaza-jardín cubierta, que se extiende hasta los límites del solar, con el objetivo de convertirlo en un punto de atracción para la ciudad, y en cuya parte perimetral se alberga todo el programa (aparcamiento y espacios comerciales, salas de ocio, oficinas y viviendas). Se propone una arquitectura ligera de acero y cerramientos de vidrio con predominio del hueco avanzado, hueco de mirador o galería. Existe una clara referencia (expresada por el mismo Oiza en la memoria de anteproyecto) a la propuesta J. Stirling para la facultad de historia de Cambridge (1968).

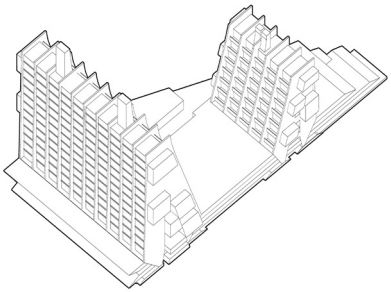

13

1973
6º clasificado
Volumen: 124.245 m^3
Altura: 64 m
Área: 5.779 m^2
Autores: Luiz Forte Neto, Roberto Luis Gandolfi, Jaime Lerner, Jose Maria Gandolfi (BRA)

Un bloque de dos plantas con una marcada horizontalidad discurre paralelo a la avenida ocupando la totalidad de la parcela. Dicho bloque alberga principalmente el área comercial, las oficinas y sus servicios comunes. En ambos extremos se alzan otros dos bloques verticales, con fachadas aterrazadas enfrentadas hacia su interior. El mayor de ellos, de 16 plantas de altura sobre el cuerpo horizontal, contiene la totalidad de las viviendas y apartamentos. Se organiza mediante dos núcleos de comunicación vertical y un pasillo central. El hotel se desarrolla en el bloque más pequeño, de 10 plantas de altura. En este caso un único núcleo de comunicaciones distribuye las 166 habitaciones de las que dispone el hotel. El proyecto también cuenta con un cine y un área deportiva con piscina en su desarrollo bajo rasante.

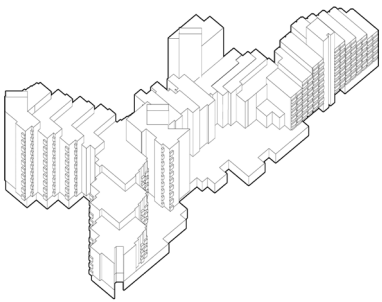

14

1973
5º clasificado
Volumen: 111.816 m^3
Altura: 45 m
Área: 7.744 m^2
Autores: Carlos Sobrini, Eugenio Aguinaga, Luis Mingo, Patricio Muñoz (ESP)

La propuesta busca una pieza unitaria, quebrada y fraccionada, de pequeña escala y que respete la altura de las edificaciones de la propia avenida. El edificio presenta un desarrollo en planta de aspecto orgánico con ramificaciones; y una coronación, compuesta por líneas inclinadas y quebradas. Todo ello en base a una trama modular de cuadricula 7,20 m y sobre un basamento de 9 m de altura. El programa contiene un gran centro comercial, salas de convenciones, tres cines pequeños, instalaciones deportivas, oficinas y viviendas.

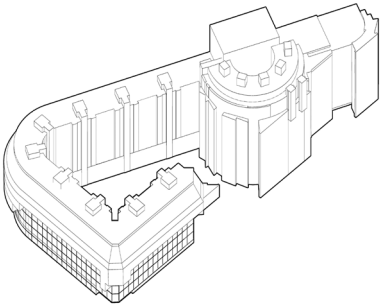

15

1975
Desarrollo de la propuesta ganadora
Volumen: 133.583 m^3
Altura: 39 m
Área: 8.366 m^2
Autores: José Antonio Corrales, Luis Peña Ganchegui, Ramón Vázquez Molezún (ESP)

La solución sigue la morfología del solar, definiendo una manzana singular abierta. Un bloque lineal de viviendas de fondo regular, cuya altura respeta la de los edificios vecinos, se desarrolla de forma perimetral a un espacio central. Protegida por una cubierta acristalada, la plaza se plantea como foco de las relaciones sociales, articulando los accesos y las comunicaciones. Este desarrollo preimetral uniforme, que construye el remate hacia el Urumea, se altera en su extremo más alejado del río, donde se sitúan el Hotel y la Sala de convenciones que, rodeada de un abanico de apartamentos, dota de una mayor altura y singularidad a este extremo. En la formalización del conjunto juega un papel protagonista el remate amansardado, que define un volumen volado respecto al zócalo neutro y recuerda, con su contraste material y su geometría escalonada, a otros proyectos de Peña Ganchegui como las viviendas Cortazar (Vitoria, 1974) o las construidas en Miraconcha (Donostia, 1982).

1989/99

Concurso Palacio de Congresos Kursaal

Año: 1989 (convocatoria restringida) - 1999 (inauguración)
Equipos invitados: Mario Botta; Norman Foster; Arata Isozaki; Juan Navarro Baldeweg; Luis Peña Gachegui y José Antonio Corrales; Rafael Moneo
Propuestas: 6 (3 internacionales, 3 nacionales)
Jurado: Ángel de la Hoz, Fernando Márquez Cecilia, Pier Luigi Nicolin + representantes de las instituciones

Programa (ampliable): Auditorio (2 salas para 2000 y 500 espectadores), Espacios para Congresos, Sala Exposiciones, Aparcamiento.

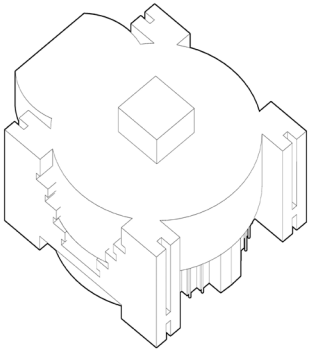

16

1989
No seleccionado
Volumen: 92.218 m^3
Altura: 31 m
Área: 4.786 m^2
Autores: Mario Botta (CHE)

Alineada con la arquitectura más reconocible del arquitecto, la propuesta del estudio de Mario Botta presenta muchos de sus rasgos característicos. El proyecto presenta un cuerpo compacto de planta rectangular, intersecado con un cilindro y otros elementos curvos, que libera gran parte de la superficie del solar y lo transforma en espacio público. Una arquitectura estereotómica, de formas simples, con ejes de simetría en sus dos direcciones principales y muros ciegos y pesados.

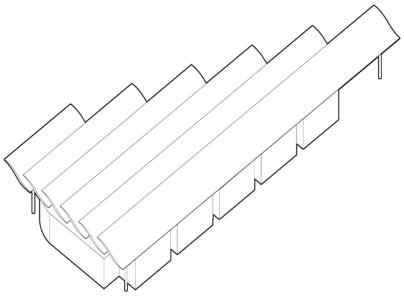

17

1989
No seleccionado
Volumen: 122.604 m^3
Altura: 25 m
Área: 12.921 m^2
Autores: Norman Foster (GBR)

El programa se desarrolla bajo una gran cubierta, una pérgola modular bajo la cual se construye un espacio amplio, abierto tanto al mar como a la ciudad, por sus cerramientos transparentes. Dentro de este primer cuerpo se construyen dos auditorios, independientes entre sí, y entendidos como dos cuerpos en el interior del volumen principal, y el uso de plantas bajo rasante permite que, aun siendo el edificio de gran altura y presencia, no supere la escala de los edificios circundantes.

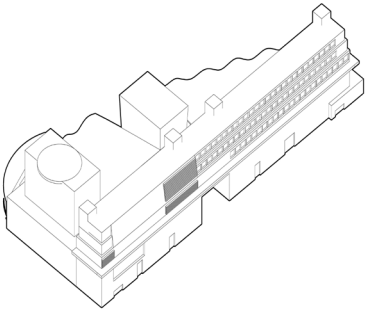

18

1989
No seleccionado
Volumen: 210.190 m^3
Altura: 33 m
Área: 11.163 m^2
Autores: Arata Isozaki (JPN)

El arquitecto japonés propone un conglomerado de volúmenes de distintas formas y proporciones que miran al mar, anclados en un cuerpo lineal que discurre paralelo a la avenida. Esta última pieza es horadada en su parte central para generar un gran paso hacia el mar, y un espacio desde el que se accede a las distintas piezas que conforman el proyecto. La propuesta colmata prácticamente la totalidad del solar. Una arquitectura compuesta a base de fragmentos y lenguajes diversos.

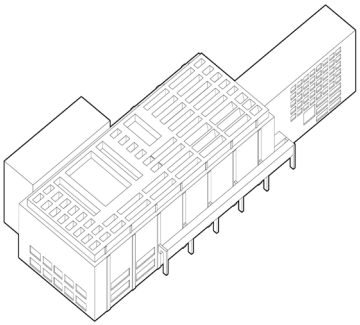

19

1989
Finalista
Volumen: 213.819 m^3
Altura: 26 m
Área: 9.976 m^2
Autores: Juan Navarro Baldeweg (ESP)

Los distintos espacios que conforman el programa son definidos en piezas prismáticas ortogonales yuxtapuestas, que se adaptan a la forma triangular de la parcela y ocupan prácticamente su totalidad. Todas estas piezas son envueltas bajo un gran paralelepípedo de carácter unitario y pétreo. Se trata de una propuesta desarrollada aparentemente a partir de la planta y la sección transversal, que define un interior y un exterior claramente diferenciados.

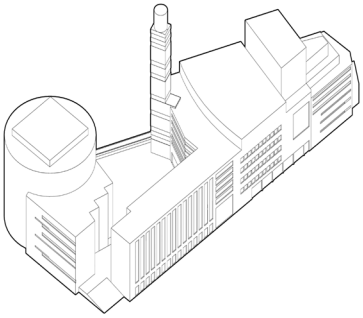

20

1989
Finalista
Volumen: 265.801 m^3
Altura: 70 m
Área: 12.211 m^2
Autores: Luis Peña Gachegui, José Antonio Corrales, Mateo Corrales (ESP)

La solución asume algunos de los mecanismos de la propuesta del 75, adoptando una estructura de manzana abierta, que en este caso se relaciona con el mar en lugar de hacerlo con la ciudad. Frente al desarrollo unitario que definía el proyecto anterior, la propuesta se plantea a partir de dos volúmenes principales muy diferenciados: el Palacio de Congresos y el Auditorio. Conectados para definir una fachada regular hacia la Avenida de la Zurriola, los dos elementos de separan en el límite opuesto para abrazar la plaza elevada que mira al mar. La mayor altura del auditorio, una torre de luz que relaciona lo urbano con el mar, y el volumen cilíndrico transparente que alberga los espacios de congresos y exposiciones son los tres elementos que pautan y dan singularidad al conjunto.

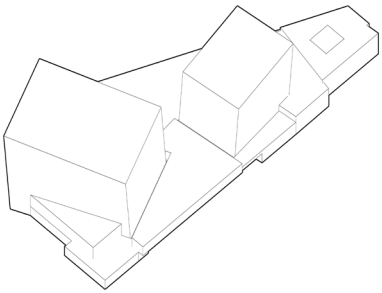

21

1989/1999
Primer Premio
Volumen: 184.675 m^3
Altura: 34 m
Área: 1520 m^2
Autores: Rafael Moneo (ESP)

El proyecto se plantea atendiendo a la vocación de un lugar que pertenece más a la naturaleza que a la ciudad, que es más accidente del paisaje que fragmento de la trama urbana. Para ello, la solución debe liberar al máximo el solar, respetando la condición de límite de un enclave singular, testigo del encuentro entre río y mar. Lo logra adoptando el mínimo programa exigido y disponiendo los dos elementos de mayor entidad, las dos salas del auditorio, en dos volúmenes independientes, “dos gigantescas rocas que quedaron varadas en la desembocadura del río” que, en forma de prismas, se inclinan hacia el mar. Construidos de vidrio prensado, los dos contenedores translúcidos y luminosos se unen mediante un zócalo gris, combinación de hormigón, pizarra y aluminio lacado que alberga el resto del programa, vaciado en el contacto con la avenida para generar un porche de acceso y albergar los espacios comerciales.

A MODO DE CONCLUSIÓN

A la singularidad del lugar, con su condición de límite y nexo entre el medio urbano y el medio natural, se suma la inédita sucesión de variaciones sobre el mismo tema. Si todo concurso ofrece un muestrario de las múltiples soluciones que se pueden dar a un mismo problema, en el solar K esta cualidad se multiplica, con tres convocatorias en un periodo de apenas cinco lustros.

El concurso de 1964 está poblado de soluciones que, haciendo un alarde imaginativo, responden a la potencia expresionista de aquellos años, con soluciones autónomas de vocación escultórica. Lejos ya de los osados años 60, la consulta de 1972 se ve limitada por las dificultades de concreción y tramitación surgidas en el anterior intento, produciendo soluciones más urbanas, que ensayan diferentes modelos de ocupación de una manzana de ensanche. El último concurso, convocado en 1989, está más contaminado del contexto, de la ciudad y de la escala. Y es precisamente el proyecto que más se libera de estos condicionantes el proyecto ganador.

Todo ello nos lleva a pensar en el acierto del edificio construido, por ser la solución que hace una lectura más acertada del lugar. Deudora de las enseñanzas que ofrecen todas las propuestas anteriormente formuladas, el Kursaal de Rafael Moneo tiene la virtud de hacer compatible su condición de icono autónomo enfrentado al mar, con la de equipamiento urbano, que dialoga con la ciudad a la que da servicio.

Mugak
Fronteras
Boundaries
Frontières

La exposición Solar K es el resultado de la investigación llevada a cabo por un grupo de profesores y alumnos de la Escuela Técnica Superior de Arquitectura de la Universidad del País Vasco, dentro del convenio de colaboración suscrito con el Departamento de Medio Ambiente, Planificación territorial y Vivienda del Gobierno Vasco para el estudio, análisis y mejora de la vivienda, la arquitectura, el urbanismo y la construcción en Euskadi.

Fecha
23-10-2019 / 08-12-2019

Horario
De viernes a domingo
11:00-14:00

*Durante los eventos del auditorio, la muestra será visitable por el público que acuda a ellos

Lugar
Centro Kursaal Elkargunea

Comisariado y diseño
Mario Sangalli, Iñigo Viar

Coordinación
Felipe Aurtenetxe, Diego Rodríguez

Realización de contenidos
Textos: M. Sangalli, I. Viar, F. Aurtenetxe, D. Rodríguez
Documentación: Rocío Peña, Ana Azpiri
Planos: Paúl Campo, Ander Guerra, Adrián López, Laila Medina
Maquetas: Arquimaña + P. Campo, A. Guerra, A. López, L. Medina

Diseño gráfico
Estudio Lanzagorta

Organizan

Universidad del País Vasco · Euskal Herriko Unibertsitatea

ARKITEKTURA GOI ESKOLA TEKNIKOA
ESCUELA TÉCNICA SUPERIOR DE ARQUITECTURA

EUSKO JAURLARITZA
GOBIERNO VASCO
INGURUMEN, LURRALDE PLANGINTZA ETA ETXEBIZITZA SAILA
DEPARTAMENTO DE MEDIO AMBIENTE, PLANIFICACIÓN TERRITORIAL Y VIVIENDA

Colabora

archivo peña ganchegui
asociación cultural

Patrocinan

ALTUNA Y URIA

naturpiedra
JBERNARDOS